PRO NORM

CONFORMITÉ SANITAIRE

GARANTIE

Référence : **1560-26**

COMPTEUR EAU PREMIÈRE PRISE À JETS MULTIPLES - EAU FROIDE - CALIBRE 20 - M 1

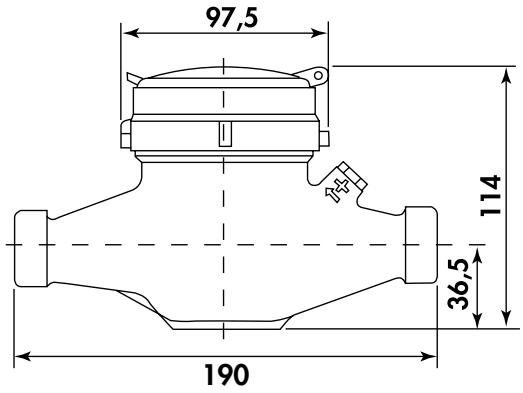

- **• PRÉCISION ÉLEVÉE R160 EN TOUTES POSITIONS**
- **• CORPS EN LAITON POUR UNE MEILLEURE DURABILITÉ DANS LE TEMPS**
- **• MONTAGE TOUTES POSITIONS**
- **• COMPTEUR DE PREMIÈRE PRISE**
- **• CADRAN SEC ANTI-CONDENSATION POUR UNE MEILLEURE DURABILITÉ DANS LE TEMPS ET ORIENTABLE À 360° POUR UNE LECTURE FACILITÉ.**
- **• PRÉ-ÉQUIPÉ POUR LE MONTAGE D'UN CAPTEUR D'IMPULSION POUR LA LECTURE À DISTANCE.**

DESCRIPTION	Compteur de première prise pour eau froide. - Adapté pour usage domestique et collectif grâce à sa grande précision sur une large plage de débit et à sa très faible perte de charge. - Hautes performances de précision de Classe R160 toutes positions. - Conforme à la norme MID 2014/32/UE. - Calibre 20 - Mâle 1". - Facilité de lecture directe sur cadran à rouleaux encapsulés : 5 rouleaux et 4 aiguilles. - Pré-équipé 10 litres avec possibilité de 1l, 100l et 1000l). - Filtre de protection des impuretés intégré pour une meilleure longévité.
CARACTÉRISTIQUES	Compteur première prise pour domaine domestique et collectif. Eau froide (inférieure à 30°C max). Calibre 20. PN 16. Mâle 1". Longueur entraxe : 190mm. Pression de service : 16 bars. Conforme norme MID 2014/32UE MID. Transmission mécanique. Lecture directe sur cadran à rouleaux encapsulés (bain glycérine) : 5 rouleaux et 4 aiguilles. Classe R160 toutes positions. Pré-équipé 10 litres avec possibilité de 1l, 100l et 1000l).
APPLICATIONS	• Compteur de première prise
CONDITIONS D'UTILISATION	Cadran sec anti-condensation et orientable
COMPATIBILITÉ	Conformité MID (Règlementation relative aux appareils de mesure) Conforme pour un usage sur réseau d'eau potable
PRÉCAUTION D'EMPLOI	Bien respecter le sens de montage indiqué sur le corps

SPECIFICATIONS D'INSTALLATION	Permet de distribuer de l'eau dans une habitation.
	N'est pas adapté pour une application autre que celle décrite ci-dessus. Notre garantie porte sur les défauts de matière ou de fabrication et s'applique dans les conditions définies par le fabricant. La garantie ne couvre pas les consommables, l'usure normale, les pièces mobiles (1 an), les dommages dus aux chocs, au gel, le défaut d'entretien régulier et approprié, à l'usage de produits d'étanchéité non ACS type filasse (notamment sur les raccords mecaniques), de produits d'entretien trop agressifs ou de traitements de l'eau inadaptés, à la présence de corps étrangers véhiculés par l'eau (limaille, sable, calcaire, etc...) la mise en oeuvre non conforme aux règles de l'art, avis et fiche technique et aux DTU.
PRESCRIPTION DE POSE	Avant l'installation, il est impératif de nettoyer les tuyauteries de l'installation . L'installation du compteur doit être effectuée sans aucune traction ou flexion mécanique (dilatation ou manque de supportage). Le compteur ne doit pas subir de contraintes mécaniques; vérifier l'alignement des tuyauteries. Adapter le couple de serrage pour ne pas détériorer les écrous: 30 N.mètre max. Pour réaliser l'étanchéité du raccord, privilégier le PTFE ou la pate anaérobie. L'usage de la filasse avec de la pate à joint est proscrite. L'installation et l'utilisation du compteur doivent être conformes aux règles de l'art, DTU, et réglementations en vigueur. Nous préconisons des accessoires nécessaires à l'installation de marque Somatherm.